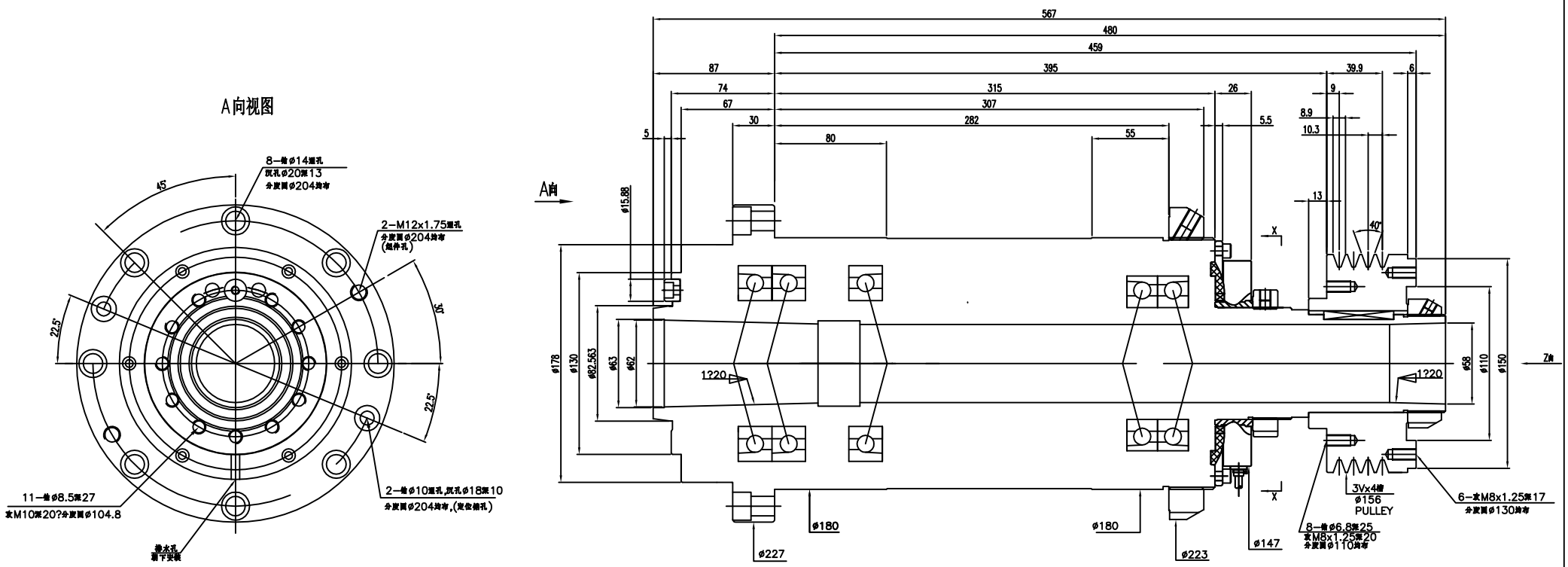

技术要求：

1.主轴鼻端A2-5
2.安装方式：卧式
3.主轴最高转速：5000rpm
4.主轴轴承选用精度等级P4
5.主轴通孔直径ø56mm
6.主轴平衡等级精度:G1
7.温升小于25℃
8.前端卡盘安装锥面径向精度：0.003
后端带轮法兰外径径向跳动ø150孔0.01，端面跳动0.01
9.前端1：20锥孔径向跳动0.004,300mm处径向跳动0.008
10.1：20锥孔硬度HRC48以上
11.润滑油脂：NBU15
12.主轴刚性300N/μm以上

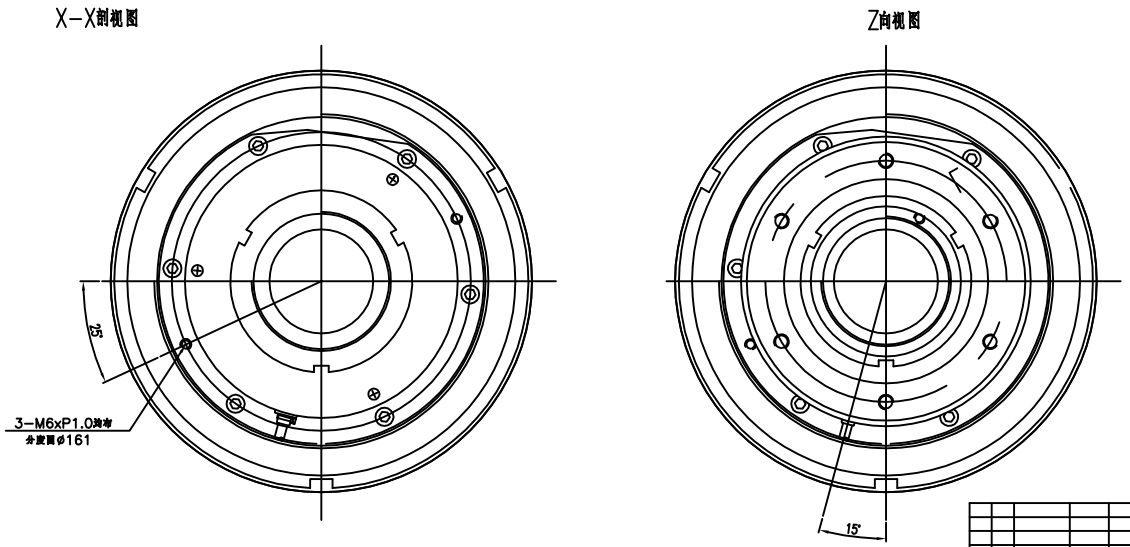

卧式使用：
主轴形式：A2-5
转速：5000rpm
皮带轮：3Vx4槽
轴承配置：
前轴承 7018AC/P4x3
后轴承 7016C/P4x2

					图号		沈阳至刚主轴技术有限公司	
					图名	主轴装配图	产品名称	A2-5
标准	处理	更改文件号	签名	日期	编号		产品名称	车床单元主轴
设计					工艺		零件号	
检测					标准化		备注	
主管设计					审核		总	重量 (kg) 共 张
工艺检查					批准			第 张